Transporter auf Raupen

Du wolltest auch schon immer ein kleines Transportfahrzeug haben, auf welches du etwas drauflegen kannst und dann von deinem Handy aus oder mit einem Bluetooth-controller steuern kannst?

Ich wollte das definitiv, deshalb habe ich einen Erschaffen! Ich kann jedoch bis jetzt erst eine Testversion bieten, aber die Vollversion wird bald existieren!

Nun, was kann dieser Transporter?

Du kannst auf ihn verschiedene Aufsätze stecken, um genau das richtige Transportieren zu können, für was du ihn brauchst. Er kann Vorwärts und Rückwärts fahren und er besitzt verschiede Drehwinkel, jeweils in 15° Schritten. Er kann einem speziellen Bluetooth-controller gesteuert werden, oder über das Handy.

Naja, ich habe vorhin gesagt, es existiert noch keine Vollversion und daher funktioniert auch noch nicht alles. Bisher kann man Vorwärts fahren und drehen, dies Gesteuert über Taster auf dem Fahrzeug, oder mit einem kleinen Daughterboard, auf welchem die Taster sind. Bluetooth ist noch nicht implementiert, aber ist im Design eingeplant und Rückwärtsfahren kann er auch noch nicht, jedoch wäre es eine einfache Anpassung. Das Momentane Design ist auch noch nicht das End-Design, da ich im nachhinein finde, ich hatte noch nicht das optimale Design gewählt. Momentane Version rechts ersichtlich.

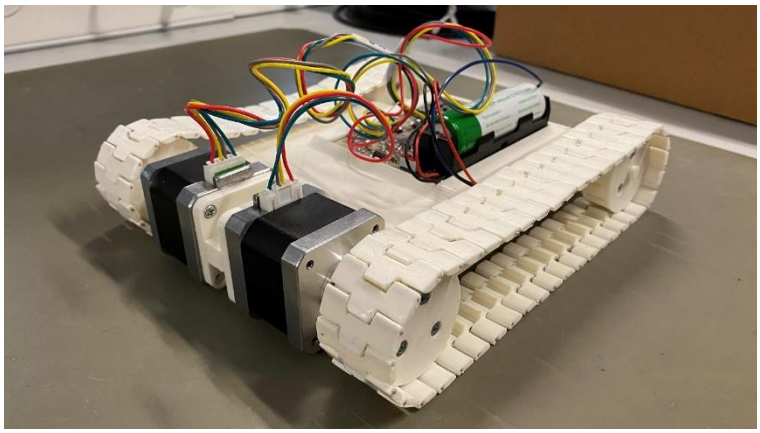

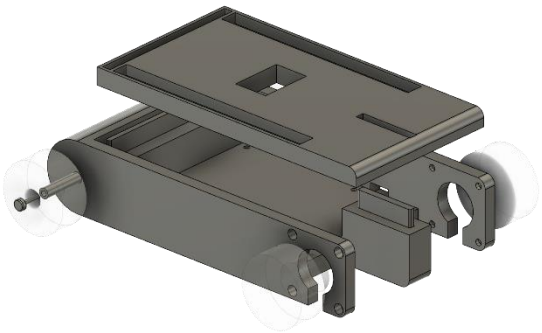

In naher Zukunft ist zu erwarten, dass er wie folgt aussehen wird (siehe links) und über Taster nicht direkt auf dem Board steuerbar ist. Ziel ist auch, möglichst bald zumindest den Bluetooth-controller auch implementiert zu haben.